FLASCHENDRUCKMINDERER HBD.S 200-4-2

Hergestellt in Europa

- Flaschendruckminderer - Zweistufig
- Montage an 200 bar Druckgasflasche oder Entspannungsstation bzw. Armaturen Panel
- Geeignet für leicht korrosive Reinstgase und Gemische
- Hergestellt aus Edelstahl

Labor & Analytik

Anwendung

Flaschendruckminderer für leicht korrosive und nicht korroisven Reinstgase und Reinstgasgemische bis 200 bar. Hauptsächlich angewandt wenn wiederholt Reinheit erforderlich ist, wie zum Beispiel in Laboratorien der Chromatographie und Spektrometrie, sowie in Produktionsanlagen für Kalibriergase, Trägergase und Atmosphärenbildung.

Entwickelt für die Anwendung:

leicht korrosive Gase, Reinstgase bis Qualität 6.0 inkl. ALPHAGAZ 1 & 2, Reaktive Gemische

Spezifikationen

Die zweistufige Regelung eliminiert die Auswirkungen von Eingangsdruckschwankungen.

Max. Eintrittsdruck bei 15°C.....200 bar
Austrittsdruck.....0,2 BIS 4 BAR
Nenndurchfluss bei N2 in .....2 Nm³/h*
Abblasedruck (bar) .....5 bar

Interne / Externe Leckrate ≤ $2x10^{-8}$ mBar.l/s Helium, Betriebstemperatur: -40°C bis +74°C.

*Durchflussmenge garantiert, bei maximalem Ausgangsdruck (P2) und einem Eingangsdruck 2x P2+1 bar.

Werkstoff

Gehäuse.....316 Edelstahl
Sitz .....PFA
Klappe.....316L Edelstahl
Membrane .....316L Edelstahl
Filter .....316L Edelstahl
Abblaseventil.....316L Edelstahl
Dichtung .....PCTFE

Highlights

Leicht zu spülen: Das geringe Totvolumen erleichtert die Entleerung und reduziert den Gasverbrauch beim Spülen.
Kompaktes Design: Geeignet für mehrere Anwendungen mit genaue Druckregelung für zuverlässigen Gebrauch.
Ergonomisch: Robustes Handrad für einfache Bedienung.

Sicherheitshinweis

Achtung, bei Verwendung von toxischen und korrosiven Gasen, ist die Spülung der Ausrüstung nach Betriebsanleitung zu befolgen.

Dimensionen

Länge (L) : 120 mm
Höhe (H) : 152 mm
Tiefe (D) : 215 mm
Ø1 : 50 mm
Ø2 : 54 mm
Nettogewicht : 1.8 kg

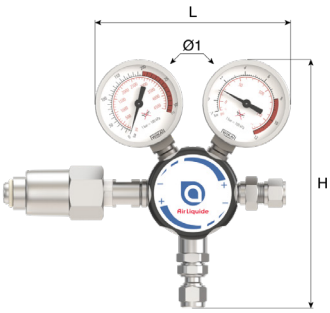

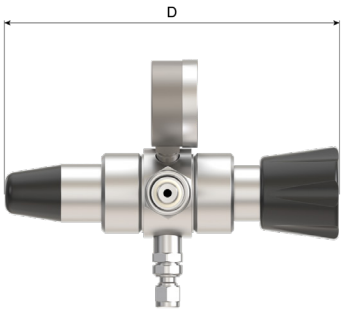

Bedienungsanleitung

OP 150

Verbindung

Verbindung Eingang: HD Flaschenanschluss gemäß Gasart
Verbindung Ausgang: 2 x Austrittsanschlusss G 3/8 BSPP innen
Anschluss Entlastungsventil: Klemmringverschraubung Edelstahl 6 mm

Durchflusskurve

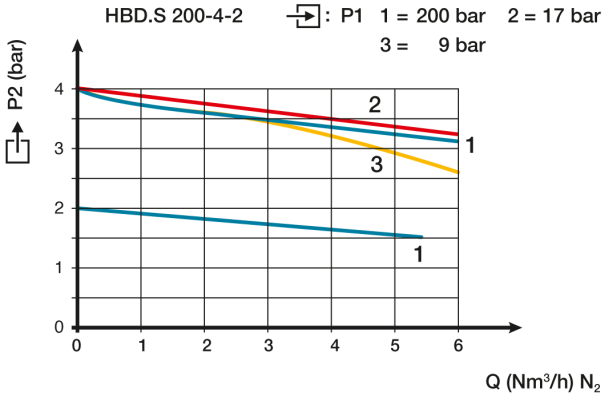

Lieferumfang

Die Regler werden vorm Verpacken einer Dichtheitsprüfung (Helium) unterzogen. Die Regler werden mit einem der Gasart entsprechenden Flaschenanschluss und einem oder mehreren Auslassanschlüssen (je nach Montagebedarf) geliefert. Sie sind ursprünglich mit zwei Hoch- und Niederdruckmanometern und einem Überdruckventil ausgestattet.

Produkt

Material-nummer	Kurzbeschreibung	Gas	Eintritts-druck	Austritts-druck	Durchfluss	Eintritts-verschrau-bung	Ventil-anschluss Form	Austritts-verschrau-bung	Werkstoff
184634	F-DKM HBD.S 200-4-2 DIN 6	Ar, CO2, He, Inertgase, Edelgase	200 Bar	4 Bar	2 Nm³/h	DIN 477-1 Nr. 6	Sechskant Flaschen-anschluss Edelstahl	G 3/8 BSPP innen	Edelstahl
122959	F-DKM HBD.S 200-4-2 DIN 1	H2	200 Bar	4 Bar	2 Nm³/h	W21,8 x 1/14" LH DIN 477-1 Nr. 1	Sechskant Flaschen-anschluss Edelstahl	G 3/8 BSPP innen	Edelstahl
122950	F-DKM HBD.S 200-4-2 DIN 10	N2	200 Bar	4 Bar	2 Nm³/h	W24,32 x 1/14" DIN 477-1 Nr. 10	Sechskant Flaschen-anschluss Edelstahl	G 3/8 BSPP innen	Edelstahl
122962	F-DKM HBD.S 200-4-2 DIN 14	Reaktive Gemische	200 Bar	4 Bar	2 Nm³/h	DIN 477-1 Nr. 14	Sechskant Flaschen-anschluss Edelstahl	G 3/8 BSPP innen	Edelstahl
122965	F-DKM HBD.S 200-4-2 DIN 8	Korrosiv	200 Bar	4 Bar	2 Nm³/h	DIN 477-1 Nr. 8	Sechskant Flaschen-anschluss Edelstahl	G 3/8 BSPP innen	Edelstahl

Options

	Material-nummer	Bezeichnung Langtext
	16130	Feindosier-/Regulierventil Typ Millimite für alle nicht korrosiven Reinstgase und Reinstgasgemische Bauform: Eckform mit Mikrometerhandrad und 3° Spindelspitze Eintritt: Außengewinde G3/8" Austritt: ES-Klemmringverschraubung 6mm max. Betriebsdruck: 345 bar Betriebstemperatur: - 20°C bis + 70°C Ge
	16517	SCHLAUCHNIPPEL, SS CF 6MM - Ø 4-6MM
	16532	SET AUSGANG N2-GYROLOK
	16562	gerade ES-Einschraubverschraubung G 3/8" (RS) - 8 mm Eingang: 3/8" zylindrisches ISO/BSP Außengewinde Ausgang: Klemmring für 8 mm ES-Rohr Material: Edelstahl
	16564	gerade ES-Einschraubverschraubung G 3/8" (RS) - 3/8 Eingang: 3/8" zylindrisches ISO/BSP Außengewinde Ausgang: Klemmring für 3/8 ES-Rohr Material: Edelstahl

	Material-nummer	Bezeichnung Langtext
	16565	gerade ES-Einschraubverschraubung G 3/8" (RS) - 1/4" Eingang: 3/8" zylindrisches ISO/BSP Außengewinde Ausgang: Klemmring für 1/4" ES-Rohr Material: Edelstahl
	16566	gerade ES-Einschraubverschraubung G 3/8" (RS) - 1/8" Eingang: 3/8" zylindrisches ISO/BSP Außengewinde Ausgang: Klemmring für 1/8" ES-Rohr Material: Edelstahl
	16567	gerade ES-Einschraubverschraubung G 3/8" (RS) - 10 mm Eingang: 3/8" zylindrisches ISO/BSP Außengewinde Ausgang: Klemmring für 10 mm ES-Rohr Material: Edelstahl
	16569	gerade ES-Einschraubverschraubung G 3/8" (RS) - 12 mm Eingang: 3/8" zylindrisches ISO/BSP Außengewinde Ausgang: Klemmring für 12 mm ES-Rohr Material: Edelstahl
	126787	Entnahmeschlauch aus PTFE Außendurchmesser: 6 mm Innendurchmesser: 4 mm Werkstoff: PTFE (FDA-Konform)
	132223	Stützhülse Edelstahl Innendurchmesser: 4 mm Außendruchmesser: 6 mm Werkstoff: Edelstahl

Ersatzeile

Material- nummer	Ersatzteil Nummer	Bezeichnung Langtext
184634	15979	Manometer (0 bis 315 bar) für IH 15 DIRS, D3I, HBSI, Druchmeser: 50 mm Werkstoff: Edelstahl
	16014	MANO -1+6 B Q.GRÜN M 10X1 EDELSTAHL
	17141	Flachdichtung für Anschlussgewinde G3/8" Abmessungen: 14,5 x 10 x 2 mm Werkstoff: PTFCE (KEL-F®) Verpackungseinheit: 10 Stück im PE-Beutel
122959	15979	Manometer (0 bis 315 bar) für IH 15 DIRS, D3I, HBSI, Druchmeser: 50 mm Werkstoff: Edelstahl
	16014	MANO -1+6 B Q.GRÜN M 10X1 EDELSTAHL
	17141	Flachdichtung für Anschlussgewinde G3/8" Abmessungen: 14,5 x 10 x 2 mm Werkstoff: PTFCE (KEL-F®) Verpackungseinheit: 10 Stück im PE-Beutel
	17203	Flachdichtung für Anschlussgewinde nach DIN 477 Teil 1 Nr.1, 6, 10 und 13 Abmessungen: 18 x 11,8 x 2 mm Werkstoff: PCTFE (Polychlortrifluorethen) Verpackungseinheit: 10 Stück im PE-Beutel
122950	15979	Manometer (0 bis 315 bar) für IH 15 DIRS, D3I, HBSI, Druchmeser: 50 mm Werkstoff: Edelstahl
	16014	MANO -1+6 B Q.GRÜN M 10X1 EDELSTAHL
	17141	Flachdichtung für Anschlussgewinde G3/8" Abmessungen: 14,5 x 10 x 2 mm Werkstoff: PTFCE (KEL-F®) Verpackungseinheit: 10 Stück im PE-Beutel
122962	15979	Manometer (0 bis 315 bar) für IH 15 DIRS, D3I, HBSI, Druchmeser: 50 mm Werkstoff: Edelstahl
	16014	MANO -1+6 B Q.GRÜN M 10X1 EDELSTAHL
	17141	Flachdichtung für Anschlussgewinde G3/8" Abmessungen: 14,5 x 10 x 2 mm Werkstoff: PTFCE (KEL-F®) Verpackungseinheit: 10 Stück im PE-Beutel
122965	15979	Manometer (0 bis 315 bar) für IH 15 DIRS, D3I, HBSI, Druchmeser: 50 mm Werkstoff: Edelstahl
	16014	MANO -1+6 B Q.GRÜN M 10X1 EDELSTAHL
	17141	Flachdichtung für Anschlussgewinde G3/8" Abmessungen: 14,5 x 10 x 2 mm Werkstoff: PTFCE (KEL-F®) Verpackungseinheit: 10 Stück im PE-Beutel
	17207	DICHTUNGEN KELF 18X7X2 10er PÄCKCHEN

DE-de_HBD.S 200-4-2 version 1 - 2026-10-14 16:32:11 - Photo Credit: - Seite 3/3